日本 FUJIOH 富士皇 吸油煙機機身尺寸圖 Cooker Hood Dimensions

型號 model : **FR-SC2090P** (排氣型Ventilating) 900(闊) x 544(深) x 445(高) Unit: mm 單位:毫米

E. & O. E. 規格如有更改，恕不另行通知
All Rights Reserved 版權所有 翻印必究
FID-POP-21066 June2021

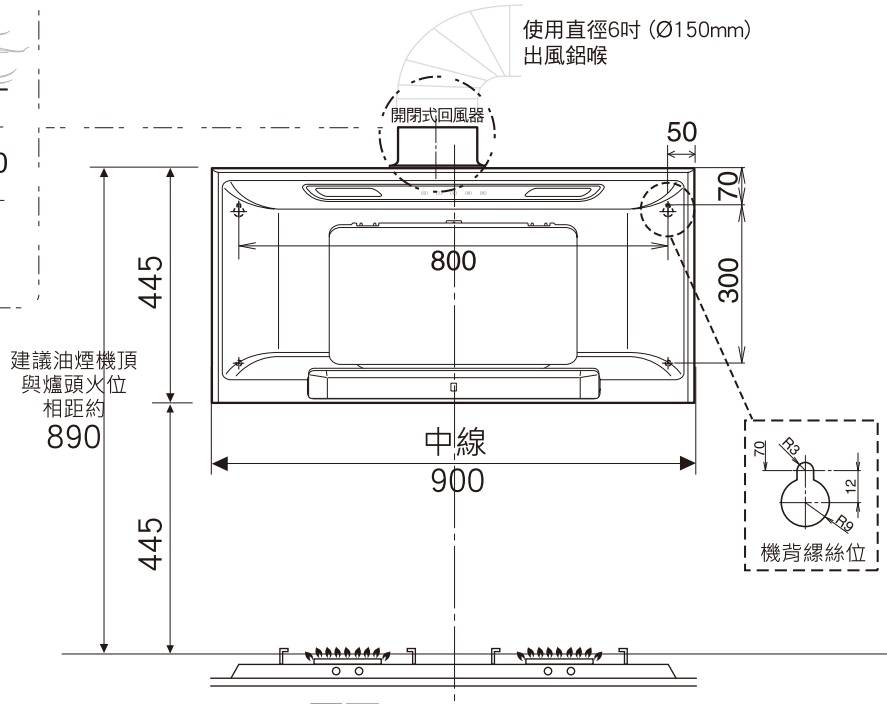

正面圖 Front view

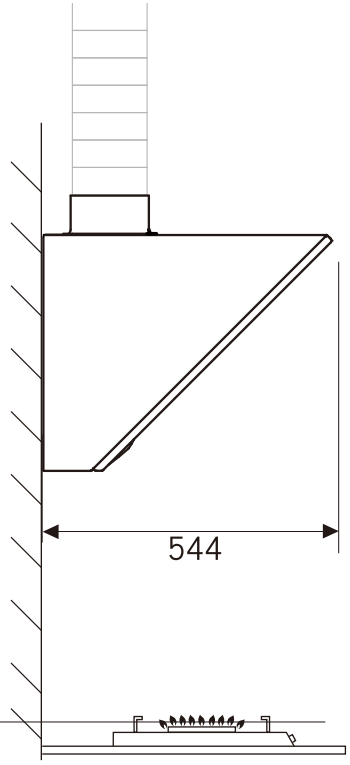

側面圖 Side view

可另購買管道裝飾喉蓋，GFO-Duct Cover
下圖參考:

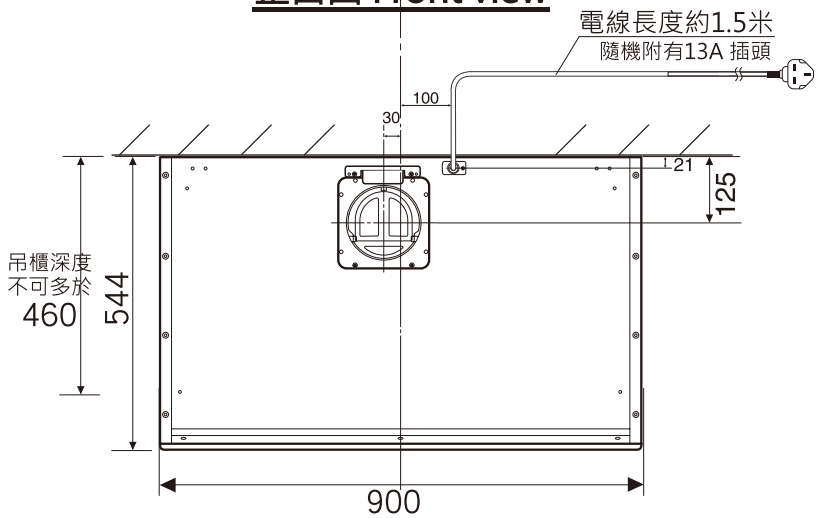

機頂平面圖 Top view

重點注意事項

A) 此型號須用直徑6吋(Ø150mm)出風鋁喉
B) 櫃內/玻璃的出喉/出風位，需開
直徑6.5吋(Ø165mm)圓孔
C) 客戶有責任於安裝前向工程人員提供資料,
確保安裝位置及牆身背後的安全性 (例如:
電線、水喉、煤氣喉 等 一切非表面的裝置)

*如有任何疑問，請致電總代理查詢 電話:2686 8229

總代理:
富達(遠東)貿易有限公司
Fidelity (Far East) Trading Co. Ltd
查詢電話: 2686 8229

*Illustration is not drawn to scale 圖示並不是按比例繪畫